ANTISTATISCHE LÖSUNGEN · ANWENDUNG

Textilkrempel – Florauslauf mit SE-DCB-110

Beim Krempeln werden die Fasern zu einem dünnen, empfindlichen Flor gekämmt und ausgerichtet. Die schnelle mechanische Bearbeitung und die Reibung an den Kratzengarnituren laden die Fasern auf: Der leichte Flor haftet an den Walzen oder wickelt sich um den Abnehmer („Wickelbildung“) – sofortiger Stillstand – und die Fasern stoßen einander ab, sodass der Flor ungleichmäßig und zerfasert wird. Ein SE-DCB-110 quer über dem Auslaufbereich, wo der Flor die Krempel verlässt, hält ihn auf dem Weg zur Bandbildung flach und zusammenhängend.

OHNE IONISIERUNG

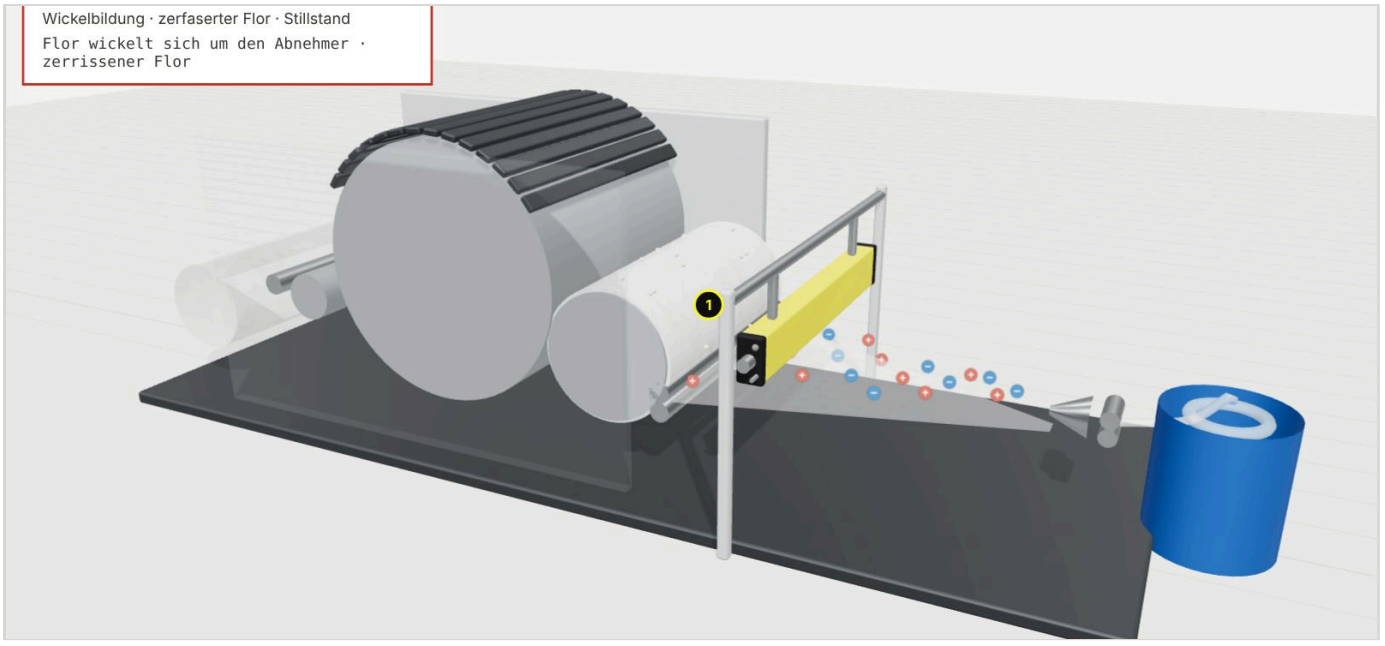

MIT SE-DCB-110

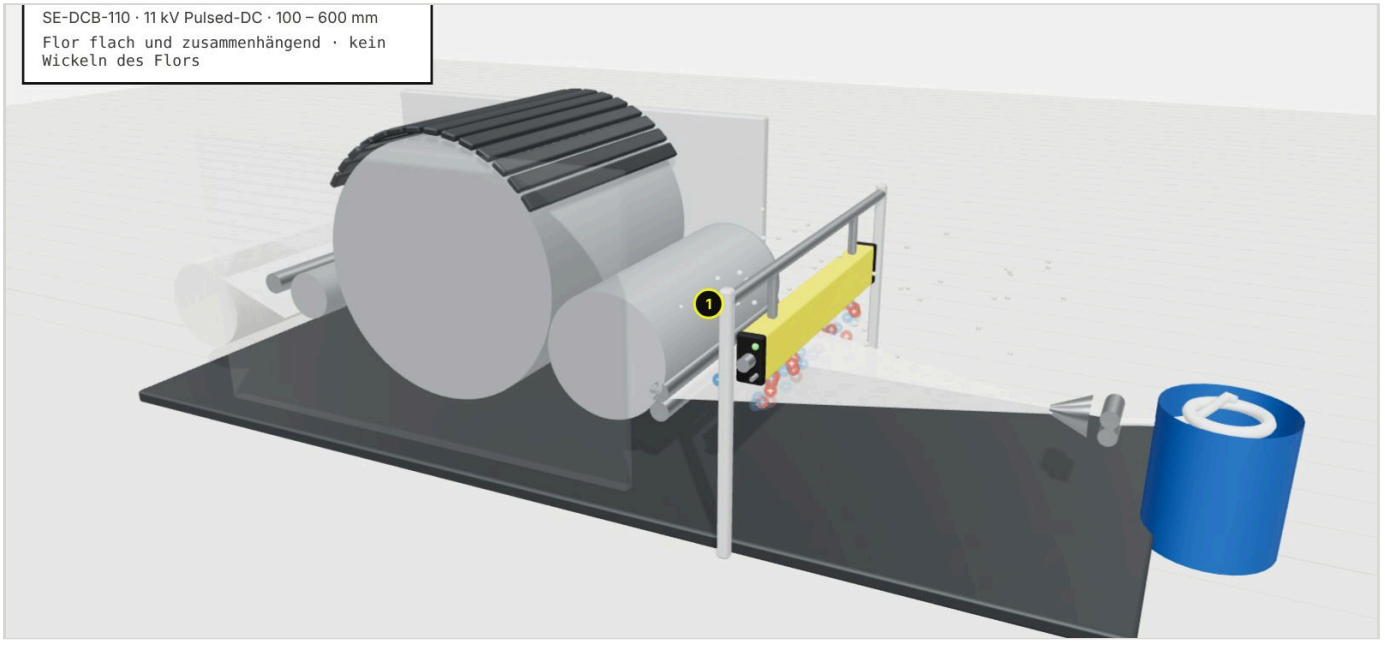

FÖGE-Produkt in dieser Anwendung

1 · SE-DCB-110 – Bahnablage

Quer über dem Abgabebereich, wo der Faserflor den Abnehmer verlässt; die Spitzen zeigen nach unten auf den Flor.

Ionisierung	**11 kV Pulsed-DC · berührungssicher**
Ionisierungsreichweite	**100 – 600 mm**
Bestelllänge	**300 – 4500 mm (in 100-mm-Schritten)**
Versorgung	**24 V DC · SE-PSU-24-C-M12**

SE-DCB-110 – Details **Technisches Angebot anfordern**

Auch geeignet für Krempeln und Florabgabe

Weitere FÖGE-Antistatikstäbe für Krempel-, Kämm- und Vliesstofflinien.

SE-DCB-90 — 9 kV Pulsed-DC · berührungssicher · 24 V DC
Pulsed-DC-Antistatikstab – 9 kV

Interaktives 3D-Modell: zwischen beiden Zuständen wechseln, drehen und zoomen.

foge-antistatic.de/applications/textile-carding-se-dcb-110/

Schematisches Modell, nicht maßstabsgetreu. Maschinen und Teile sind allgemein dargestellt — kein bestimmter Hersteller und keine bestimmte Marke. Produktdaten wie auf foge-antistatic.de veröffentlicht.