ANTISTATISCHE LÖSUNGEN · ANWENDUNG

Vertikale Form-, Füll- und Verschließmaschine (VFFS) mit drei SE-DCB-90-Stäben

Die Folie, die von der Rolle über die Walzen läuft, lädt sich auf. Die aufgeladene Folie haftet an der metallenen Formschulter – Fehleinzüge und Staus. Schlimmer noch: Statische Aufladung im Folienschlauch lässt gemahlenen Kaffee aufwirbeln und genau dort an der Folie haften, wo die Siegelbacken schließen: schwache Siegelnähte, undichte Beutel, Ausschuss. Ein SE-DCB-90 neutralisiert die flache Folie vor der Formschulter; zwei weitere umhüllen den Folienschlauch im Siegelbereich, sodass der Kaffee sauber in den Beutel fällt.

OHNE IONISIERUNG

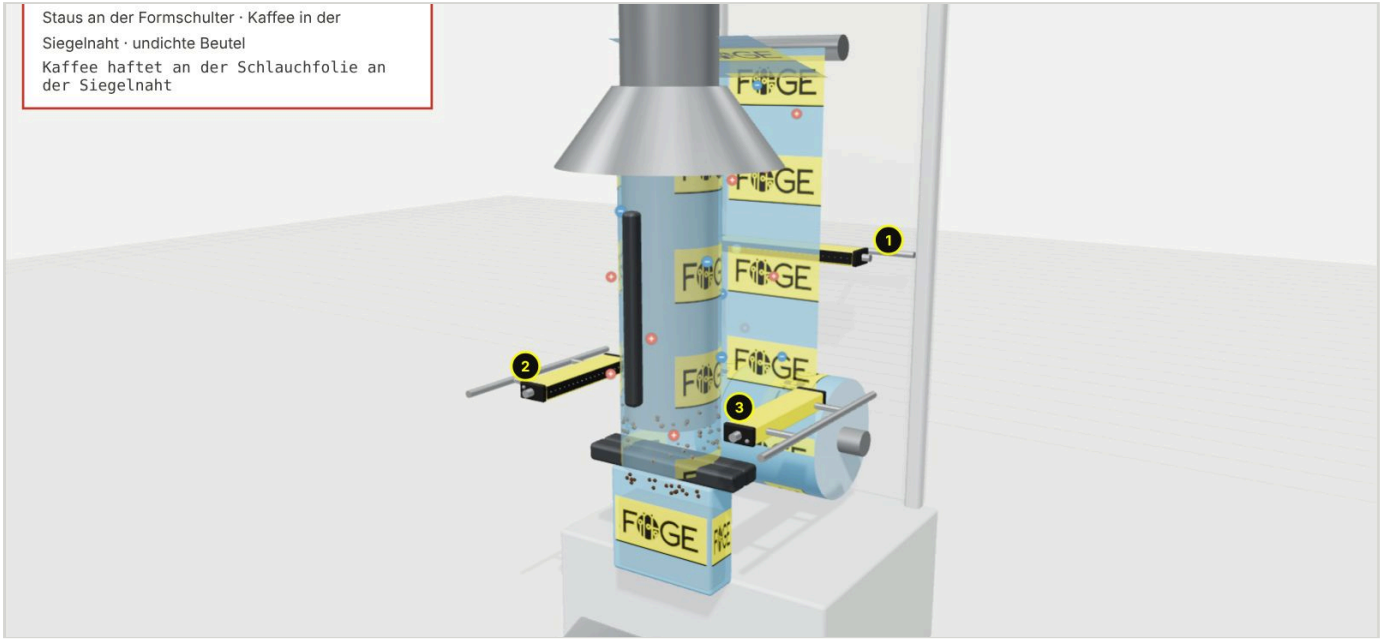

MIT SE-DCB-90

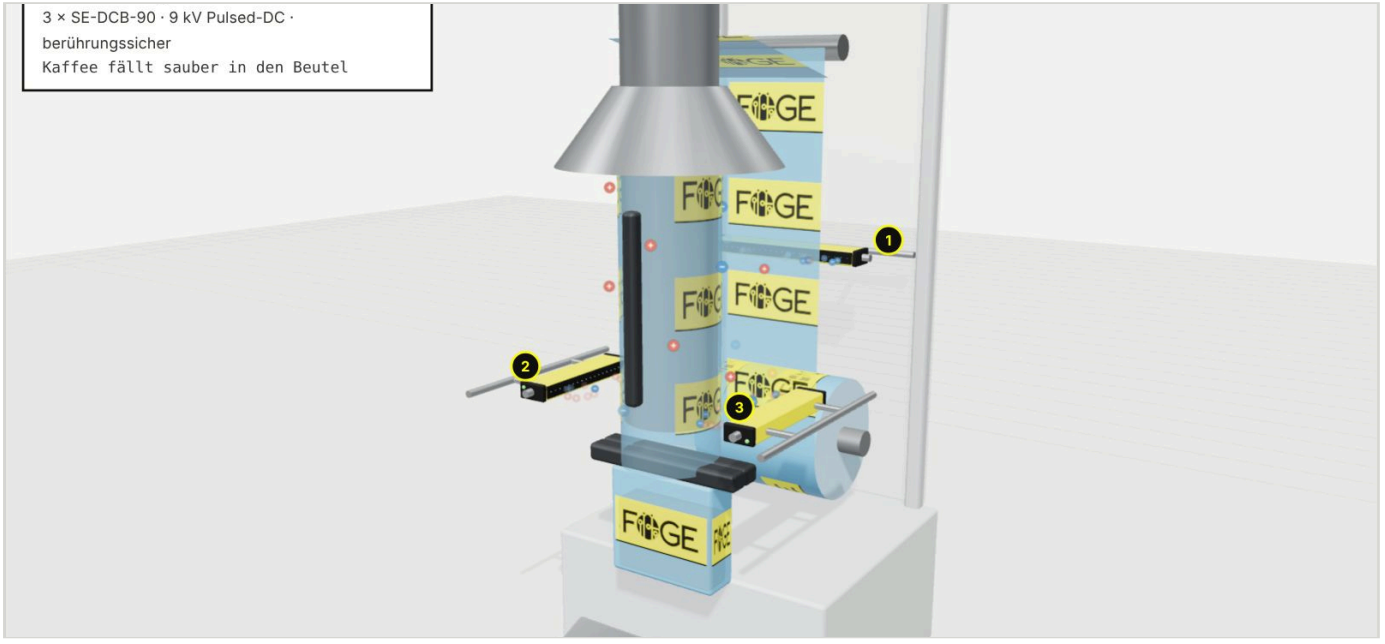

FÖGE-Produkte in dieser Anwendung

1 · SE-DCB-90 – Flachfolie

Hinter der Flachfolie vor der Formschulter; die Folie läuft gleichmäßig über die Formschulter, ohne zu haften.

Ionisierung	**9 kV Pulsed-DC · berührungssicher**
Emitterspitzen	**Wolfram · Spitzenstrom < 250 µA**
Steckverbinder	**M12 · 4-poliges Kabel**

SE-DCB-90 – Details

2 · SE-DCB-90 – Folienschlauch, links

In der Siegelzone über den Backen, dem Folienschlauch zugewandt; zusammen mit Stab 3 hüllt er den Schlauch in Ionen.

Ionisierung	**9 kV Pulsed-DC · berührungssicher**
Emitterspitzen	**Wolfram · Spitzenstrom < 250 µA**
Steckverbinder	**M12 · 4-poliges Kabel**

Technisches Angebot anfordern

3 · SE-DCB-90 – Folienschlauch, rechts

Gegenüber Stab 2; der Kaffee fällt sauber in den Beutel und der Siegelbereich bleibt sauber.

Ionisierung	**9 kV Pulsed-DC · berührungssicher**
Emitterspitzen	**Wolfram · Spitzenstrom < 250 µA**
Steckverbinder	**M12 · 4-poliges Kabel**

SE-DCB-90 – Details

Auch geeignet für VFFS-Schlauchbeutelmaschinen

Weitere FÖGE-Antistatikstäbe für Form-, Füll- und Verschließmaschinen.

SE-ACB-55 Kompakter AC-Antistatikstab – 5,5 kV	5,5 kV AC · 25 – 100 mm · bis 500 m/min
SE-ACB-80 Hochleistungs-AC-Antistatikstab – 8 kV	8 kV AC · 25 – 250 mm · bis 700 m/min

Interaktives 3D-Modell: zwischen beiden Zuständen wechseln, drehen und zoomen.

foge-antistatic.de/applications/vffs-bagging-se-dcb-90/

Schematisches Modell, nicht maßstabsgetreu. Maschinen und Teile sind allgemein dargestellt — kein bestimmter Hersteller und keine bestimmte Marke. Produktdaten wie auf foge-antistatic.de veröffentlicht.