SE-ACG Ionisierende Luftpistole

Hocheffiziente statische Entladung und Staubentfernung für die Oberflächenreinigung vor dem Lackieren, Beschichten und Montieren



KENNDATEN

Ionisierungsart
5,5 kV AC

Ionisierungsreichweite
Bis 600 mm

Luftdruck
Bis 5 bar

Druckluftanschluss
Schlauch ⌀ 8 mm

Überblick

Die FÖGE SE-ACG ist eine leistungsstarke ionisierende Luftpistole für die präzise Staubentfernung und Neutralisierung statischer Aufladung auf nicht leitfähigen Oberflächen wie Kunststoffen, Glas, Folie und lackierten Teilen. Unmittelbar vor kritischen Endbearbeitungsschritten eingesetzt – Lackieren, Beschichten, Verglasen, Prüfen oder Montieren – verhindert sie Qualitätsmängel und Produktionsunterbrechungen, die durch elektrostatisch angezogenen Staub und Partikel entstehen.

Wichtige Merkmale

- Integrierter Ionisator – vereint statische Entladung und Staubentfernung in einem kompakten Werkzeug, kein separater Antistatikstab erforderlich
- 7 asymmetrische Ionisierspitzen aus Wolfram – ESD-konform, hohe Ionisierungsleistung, extrem lange Lebensdauer
- Berührungssichere Ionisierung mit 5,5 kV AC – jederzeit sicher für Bediener
- Ionisierungsreichweite bis 600 mm – wirksam über einen großen Arbeitsabstand
- Ergonomische und robuste Bauweise – leicht, komfortabel bei längerem manuellem Einsatz
- Optionale leise Düse – senkt den Geräuschpegel für mehr Bedienerkomfort auf 77 dB in 30 cm
- Gezielter Luftstrom – löst die elektrostatische Bindung, um Staub vollständig zu entfernen statt ihn zu verteilen
- Kompatibel mit SE-PAC-55-Netzteilen (2 oder 4 Ausgänge)
- Drei Kabellängen: 3 m (C3), 5 m (C5), 12 m (C12)
- Schlagfestes Gehäuse in Industriequalität

Technische Daten

Varianten	SE-ACG-55-SN-C3 (Standarddüse) · SE-ACG-55-LN-C3 (leise Düse)
Passendes Netzteil	SE-PAC-55-2-C (2 Ausgänge) · SE-PAC-55-4-C (4 Ausgänge)
Ionisierungsart	5,5 kV AC – berührungssicher – ESD-konform
Art der Ionisierungsspitzen	7 asymmetrische Wolframspitzen – ESD-konform, hohe Ionisierungsleistung, extrem lange Lebensdauer
Spitzenstrom (Sicherheit)	< 250 µA; Transformatorstrom max. 5 mA (abgesichert)
Polarität	Wechselspannung (AC)
Ionisierungsreichweite	Bis 600 mm * (abhängig von Umgebungs- und Luftbedingungen)

Druckluftanschluss	Schlauch ⌀ 8 mm – gerade Verschraubung
Luftdruck	Bis 5 bar – trockene, gefilterte Luft erforderlich
Betriebstemperatur	Max. 60 °C
Max. Luftfeuchtigkeit	70 % rH, nicht kondensierend
Schutzklasse	IP66 – vollständig abgedichtet
Gehäuse	Industriequalität, schlagfest
EMV-Konformität	2014/30/EU – EMV-Richtlinie
Elektrische Sicherheit	2014/35/EU – Niederspannungsrichtlinie

* Statische Aufladung der Oberfläche auf unter ±35 V reduziert, getestet in 300 mm Abstand bei 5 bar Luftdruck.

Varianten – Standarddüse und leise Düse

Beide Varianten liefern dieselbe Ionisierungsleistung – der Unterschied liegt im Luftverbrauch und im Geräuschpegel.

	SE-ACG-55-SN (Standarddüse)	SE-ACG-55-LN (leise Düse)
Produktcode	SE-ACG-55-SN-C3	SE-ACG-55-LN-C3
Geräuschpegel	Standard	77 dB in 30 cm Abstand
Luftverbrauch bei 3 bar	230 l/min	130 l/min
Luftverbrauch bei 5 bar	260 l/min	170 l/min
Kabel (Standard)	C3 – 3 m HFFR-geschütztes flexibles Kabel mit HV-Steckverbinder	C3 – 3 m HFFR-geschütztes flexibles Kabel mit HV-Steckverbinder
Kabeloptionen	C5 (5 m) · C12 (12 m)	C5 (5 m) · C12 (12 m)
Am besten geeignet für	Maximale Reinigungsleistung, Umgebungen mit normalem Geräuschpegel	Geräuschempfindliche Arbeitsplätze, Bedienerkomfort im Vordergrund

Maßzeichnung

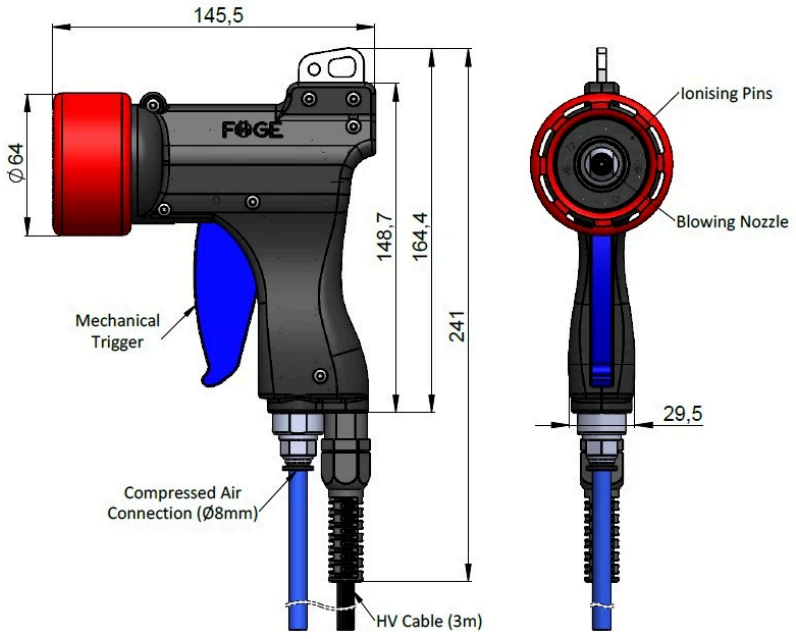

Maßzeichnung der ionisierenden Luftpistole SE-ACG: Länge 145,5 mm, Höhe 241 mm, Ionisierungskopf ⌀ 64 mm, Luftanschluss ⌀ 8 mm, 3 m HV-Kabel

Komplettes System — was Sie benötigen

SE-ACG-55-SN-C3	Ionisierende Luftpistole mit Standarddüse – 3 m Kabel (Optionen C5/C12 erhältlich)
SE-ACG-55-LN-C3	Ionisierende Luftpistole mit leiser Düse – 3 m Kabel (Optionen C5/C12 erhältlich)
Netzteil SE-PAC-55-2-C	AC-Hochspannungsnetzteil mit 2 Ausgängen – für den Betrieb der SE-ACG erforderlich
Netzteil SE-PAC-55-4-C	AC-Hochspannungsnetzteil mit 4 Ausgängen – versorgt bis zu 4 Einheiten gleichzeitig
Druckluftversorgung	Trockene, gefilterte Druckluft – Schlauch ⌀ 8 mm, bis 5 bar
Wartungskit	FÖGE Antistatik-Wartungskit – Reinigungswerkzeuge und Ersatzspitzen aus Wolfram

Anwendungsbeispiele

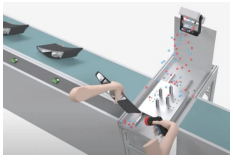

Manuelle Reinigungs- und Montagestation (Kfz-Scheinwerfergehäuse)

Manuelle Präzisionsreinigung und statische Neutralisierung komplexer, dreidimensional geformter Kunststoffteile unmittelbar vor dem abschließenden Verschließen oder einer empfindlichen Montage.



Präzisionsreinigung / Vormontage von Scheinwerferstreuscheiben und Reflektoren

Sicherstellung von Leistung und optischer Klarheit komplexer optischer Systeme von Kfz-Scheinwerfern durch sorgfältige statische Neutralisierung und präzise Kontaminationskontrolle in kritischen Montagephasen.



Manuelle Reinigungsstation

Manuelle Präzisionsreinigung, Staubentfernung und statische Neutralisierung von 3D-Formteilen, empfindlicher Elektronik oder empfindlichen Baugruppen unmittelbar vor dem Beschichten, Verschließen oder der Endverpackung.

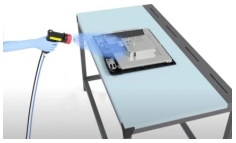

Montagearbeitsplatz für Flachbildfernseher / Monitore

Manuelle Präzisionsreinigung, Staubentfernung und statische Neutralisierung großer, empfindlicher Flachbildschirme (Fernseher, Monitore, Touchscreens) in kritischen Montage-, Prüf- und Verschließphasen.

Produktinformationen und Bestellung: sales@fogegmbh.com · +49 9372 9809477 · foge-antistatic.de