SE-ACS-55-50 Kompakte Antistatik-Spotdüse

Hochpräzise Ionisierung für die gezielte Staubentfernung in Ecken, Hohlräumen und schwer zugänglichen Bereichen



KENNDATEN

Ionisierungsart
5,5 kV AC

Ionisierungsreichweite
Bis 300 mm

Luftdruck
4 – 8 bar

Luftverbrauch
250 l/min bei 4 bar · 280 l/min bei 6 bar

Überblick

Die FÖGE SE-ACS-55-50 ist eine kompakte, eigenständige AC-Ionisier-Spotdüse für die präzise Staubentfernung und die Neutralisierung statischer Aufladung in gezielten, kleinflächigen Anwendungen. Während flächig wirkende Antistatikstäbe eine ganze Oberfläche abdecken und Inline-Komponenten in die Maschine integriert werden müssen, liefert die SE-ACS-55-50 einen fokussierten, intensiven ionisierten Luftstrom durch ihre ⌀ 3 mm Düse direkt auf Ecken, Kanten, Hohlräume, gestapelte Lagen und andere schwer zugängliche Stellen, an denen herkömmliche Reinigungswerkzeuge elektrostatisch gebundene Partikel nicht lösen können.

Wichtige Merkmale

- Kompakte, eigenständige Ionisier-Spotdüse – komplette, einsatzbereite Einheit mit integriertem Ionisator
- 7 asymmetrische Wolfram-Emitterspitzen – ESD-konform, hohe Ionisierungsleistung, extrem lange Lebensdauer
- Berührungssichere 5,5 kV AC-Ionisierung – sicher für Bediener und ESD-sicher für empfindliche Bauteile
- ⌀ 3 mm Düsenauslass – bündelt den ionisierten Luftstrom auf einen präzisen Punkt
- Ionisierungsreichweite bis 300 mm
- Luftdruckbereich 4 – 8 bar – anpassbar an unterschiedliche Reinigungsintensitäten
- Austauschbare Düsenoptionen – Luftstromgeometrie an die Reinigungsanwendung anpassbar
- Eigenständig, in Kombination mit einem Luftpistolensystem oder auf automatisierten Anlagen montiert einsetzbar
- Abwaschbares Industriegehäuse – einfach zu warten in staubiger Umgebung
- Berührungssichere Bauweise – sicher für Bediener und empfindliche Elektronik in der Nähe
- Drei Kabellängen: 3 m (C3), 5 m (C5), 12 m (C12)
- Bis zu 4 Einheiten pro SE-PAC-55 Netzteil

Technische Daten

Produktcode	SE-ACS-55-50-50
Passendes Netzteil	SE-PAC-55-2-C (2 Ausgänge) · SE-PAC-55-4-C (4 Ausgänge)
Ionisierungsart	5,5 kV AC – berührungssicher
Spitzenstrom (Sicherheit)	< 250 µA; Transformatorstrom max. 5 mA (abgesichert)
Art der Ionisierungsspitzen	7 asymmetrische Wolframspitzen – ESD-konform, hohe Ionisierungsleistung, extrem lange Lebensdauer

Düsenaustrittsdurchmesser	⌀ 3 mm
Druckluftanschluss	Schlauch ⌀ 8 mm – gerade Verschraubung
Luftdruck	4 – 8 bar – trockene, gefilterte Luft erforderlich
Luftverbrauch	250 l/min bei 4 bar · 280 l/min bei 6 bar
Luftgeschwindigkeit	18 m/s bei 4 bar · 20 m/s bei 6 bar (gemessen in 30 cm Abstand)
Ionisierungsreichweite	Bis 300 mm *
Polarität	Wechselspannung (AC)
Geräuschpegel	85 – 90 dB bei 1000 mm
Betriebstemperatur	Max. 60 °C
Max. Luftfeuchtigkeit	70 % rH, nicht kondensierend
Schutzklasse	IP66
Gehäuse	Abwaschbar, vollständig abgedichtet
EMV-Konformität	2014/30/EU – EMV-Richtlinie
Elektrische Sicherheit	2014/35/EU – Niederspannungsrichtlinie
Kabel – C3 (Standard)	3 m HFFR-geschütztes flexibles Kabel mit HV-Steckverbinder
Kabel – C5 (Option)	5 m HFFR-geschütztes flexibles Kabel mit HV-Steckverbinder
Kabel – C12 (Option)	12 m HFFR-geschütztes flexibles Kabel mit HV-Steckverbinder
Geräte pro Netzteil	Bis zu 4 pro Netzteil SE-PAC-55

* Statische Aufladung auf unter ±35 V reduziert, getestet in 300 mm Abstand bei 5 bar Luftdruck.

Maßzeichnung

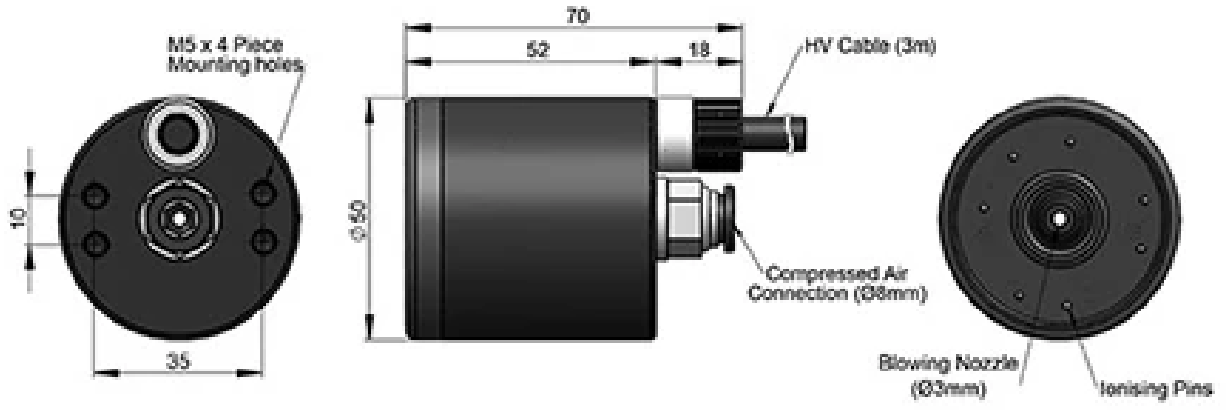

Maßzeichnung der Spotdüse SE-ACS-55-50: ⌀ 50 mm, Länge 70 mm, M5-Befestigungsbohrungen, Blasdüse ⌀ 3 mm

Komplettes System — was Sie benötigen

SE-ACS-55-50-50	Kompakte Antistatik-Spotdüse – 3 m Kabel (C5 / C12 ebenfalls erhältlich)
SE-PAC-55-2-C Netzteil	AC-Hochspannungsnetzteil mit 2 Ausgängen – für den Betrieb der SE-ACS-55-50 erforderlich
SE-PAC-55-4-C Netzteil	AC-Hochspannungsnetzteil mit 4 Ausgängen – versorgt bis zu 4 SE-ACS-55-50 Einheiten
Druckluftversorgung	Trockene, gefilterte Druckluft – ⌀ 8 mm Schlauch, 4 – 8 bar
Austauschbare Düsenspitzen	Optionale alternative Düsengeometrien – verfügbare Optionen auf Anfrage bei FÖGE
Wartungskit	FÖGE Antistatik-Wartungskit – Ersatz-Wolframspitzen und Reinigungswerkzeuge

Produktinformationen und Bestellung: sales@fogegmbh.com · +49 9372 9809477 · foge-antistatic.de