SE-ARN-80 Ionisierungsring – 8 kV

Großflächige statische Entladung mit 8 kV AC für komplexe 3D-Teile – nur Ionisierungsring oder komplettes System mit rotierender Luftdüse



KENNDATEN

Ionisierungsart
8 kV AC

Schutzklasse
IP66

Rotationsdüse (PA)
Körper ⌀ 70 mm, Düsenbohrung ⌀ 1,8 mm (FG-AC-0002)

Betriebstemperatur
Max. 60 °C

Überblick

Der FÖGE SE-ARN-80 ist ein leistungsstarker 8 kV AC Ionisierungsring, der statische Aufladung über den gesamten Umfang komplexer, dreidimensionaler Teile neutralisiert – etwa Kunststoff-Formteile, Fahrzeuglinsen, Scheinwerferabdeckungen und bearbeitete Oberflächen. Anders als flache Antistatikstäbe, die jeweils eine Oberfläche behandeln, umschließt die Ringkonstruktion das Teil und ionisiert es gleichzeitig von allen Seiten – einschließlich Kanten, Rundungen und Hinterschneidungen. Er ist vorrangig für die Montage an Roboterarmen, für feste automatisierte Reinigungsstationen und für die Integration in Förderstrecken ausgelegt, bei denen Teile das Ionisierungsfeld durchlaufen oder sich darin drehen.

Wichtige Merkmale

- Berührungssichere 8 kV AC Ionisierung – mehr Leistung als 5,5 kV Systeme für stark aufgeladene Teile und größere Abstände
- Ringionisator-Konstruktion – die Ionisierung umschließt das Teil, nicht nur eine Fläche
- Zwei Varianten: AC01 (nur Ionisierungsring, eigenes Luft-/Düsensystem des Kunden) und PA (integrierte rotierende Düse + Ionisierungsring)
- Variante PA: integrierte rotierende Pulsluftdüse – einstellbarer Blaswinkel, stabile Drehzahl, Abdeckung bis 300 mm
- Variante AC01: ohne Luft – geräuschloser Betrieb, zur Integration in vorhandene Luft- oder Rotationssysteme
- Ionisierungsspitzen aus Wolfram – extrem lange Lebensdauer, minimaler Wartungsaufwand
- Mehrere Köpfe synchronisierbar – große oder komplexe Teile mit mehreren Reinigungsköpfen abdecken
- Ausgelegt für die Montage an Roboterarmen und feste automatisierte Installationen
- Flexible Montage in verschiedenen Winkeln für unterschiedliche Maschinengeometrien
- Drei Kabellängen: 3 m (C3), 5 m (C5), 12 m (C12)
- Bis zu 4 Geräte pro SE-PAC-80 Netzteil

Technische Daten

Varianten	SE-ARN-80-112-C3-AC01 (nur Ionisierungsring) · SE-ARN-80-112-C3-PA (komplette Rotationsdüse)
Passendes Netzteil	SE-PAC-80-2-C (2 Ausgänge) · SE-PAC-80-4-C (4 Ausgänge) – SE-PAC-55 ist nicht kompatibel
Ionisierungsart	8 kV AC – berührungssicher

Art der Ionisierungsspitzen	Wolfram – extrem lange Lebensdauer
Rotationsdüse (PA)	Körper ⌀ 70 mm, Düsenbohrung ⌀ 1,8 mm (FG-AC-0002)
Spitzenstrom (Sicherheit)	< 250 µA; Transformatorstrom max. 5 mA (abgesichert)
Polarität	Wechselspannung (AC)
Betriebstemperatur	Max. 60 °C
Max. Luftfeuchtigkeit	70 % rH, nicht kondensierend
Schutzklasse	IP66 – vollständig abgedichtet
Gehäuse	Industriequalität, schlagfest
EMV-Konformität	2014/30/EU – EMV-Richtlinie
Elektrische Sicherheit	2014/35/EU – Niederspannungsrichtlinie
Kabel – C3 (Standard)	3 m HFFR-geschütztes flexibles Kabel mit HV-Steckverbinder
Kabel – C5 (Option)	5 m HFFR-geschütztes flexibles Kabel mit HV-Steckverbinder
Kabel – C12 (Option)	12 m HFFR-geschütztes flexibles Kabel mit HV-Steckverbinder
Geräte pro Netzteil	Bis zu 4 Geräte pro Netzteil SE-PAC-80, innerhalb der Gesamtkabellänge von 12 m pro Netzteil

Variantenspezifische Werte (Druckluftanschluss, Luftverbrauch, Ionisierungsreichweite, Geräusch) sind in der Variantentabelle oben aufgeführt.

Varianten – AC01 (nur Ionisierungsring) oder PA (komplett mit rotierender Düse)

Wählen Sie den AC01, wenn Sie bereits ein Luft- oder Rotationssystem haben und nur den Ionisierungsring benötigen; wählen Sie den PA für ein komplettes, eigenständiges Gerät.

	SE-ARN-80-112-C3-AC01	SE-ARN-80-112-C3-PA
Konstruktion	Nur Ionisierungsring – Kunde integriert eigene Düse oder eigenes rotierendes Luftsystem	Ionisierungsring + integrierte rotierende Pulsluftdüse
Luftanschluss	Keiner – keine Luft erforderlich	⌀ 8 mm Schlauch, gerade Verschraubung
Luftdruck	—	4 – 8 bar – trocken, gefiltert
Luftverbrauch	—	180 l/min bei 4 bar · 240 l/min bei 6 bar
Rotierende Düse	Nicht enthalten	Integriert – einstellbarer Blaswinkel, stabile Drehzahl
Ionisierungsreichweite	Bis 100 mm	Bis 300 mm *
Geräuschpegel	Geräuschlos – keine Luft	73 – 83 dB in 30 cm Abstand
Typischer Anwender	OEM / Maschinenbauer mit eigenem Luft- oder Rotationssystem	Endanwender und Integratoren, die einen kompletten Ionisator mit rotierender Düse benötigen

* Ionisierungsreichweite gemessen unter Standardbedingungen. Die wirksame Reichweite kann je nach Luftfeuchtigkeit, Temperatur und Luftdruck variieren.

Maßzeichnung

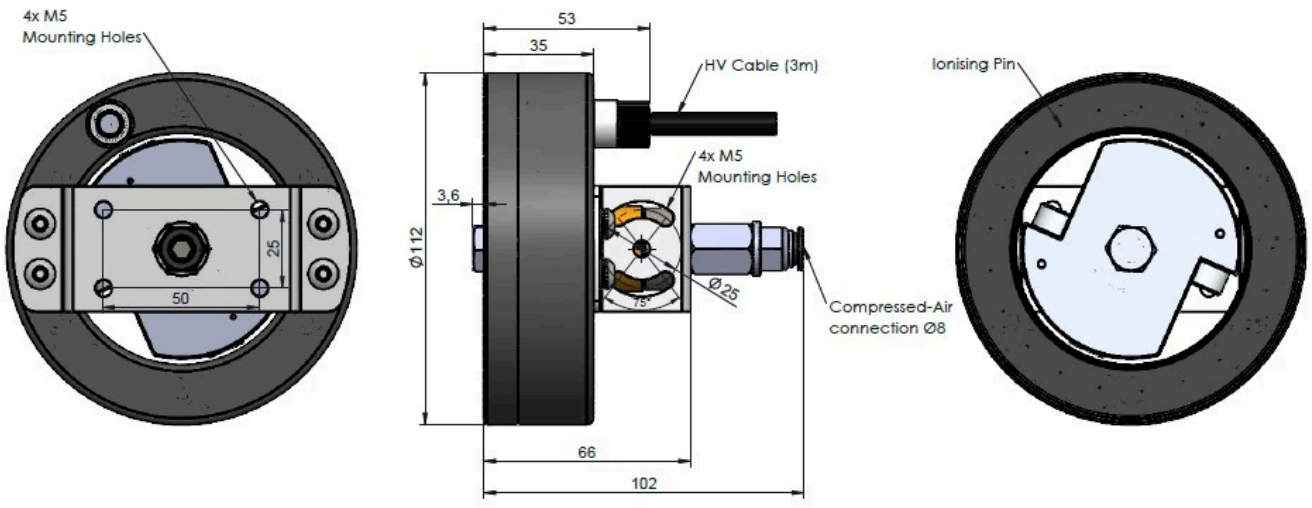

Maßzeichnung des Ionisierungsrings SE-ARN-80-112-C3-PA: ⌀ 112 mm, Tiefe 102 mm, 4 × M5-Befestigungsbohrungen, Luftanschluss ⌀ 8 mm, 3 m HV-Kabel

Komplettes System — was Sie benötigen

SE-ARN-80-112-C3-AC01	Nur Ionisierungsring – Luft-/Düsensystem stellt der Kunde · 3 m Kabel (auch C5 / C12 erhältlich)
SE-ARN-80-112-C3-PA	Komplettgerät mit integrierter rotierender Luftdüse · 3 m Kabel (auch C5 / C12 erhältlich)
Netzteil SE-PAC-80-2-C	8 kV AC Netzteil mit 2 Ausgängen – für beide Varianten erforderlich
Netzteil SE-PAC-80-4-C	8 kV AC Netzteil mit 4 Ausgängen – versorgt bis zu 4 Geräte gleichzeitig
Druckluft (nur PA)	Trockene, gefilterte Druckluft – ⌀ 8 mm Schlauch, 4 – 8 bar
Wartungskit	FÖGE Antistatik-Wartungskit – Ersatz-Wolframspitzen und Reinigungswerkzeuge

Anwendungsbeispiele

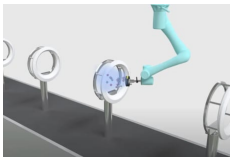

Automatisierte Montage von Waschmaschinentüren / Roboter-Reinigungsstation

Präzise Roboterreinigung und statische Neutralisierung komplexer 3D-Teile aus Kunststoff und Glas in der Hausgeräte- und Automobilindustrie.

Produktinformationen und Bestellung: sales@fogegmbh.com · +49 9372 9809477 · foge-antistatic.de