SE-BLA Antistatisches Mehrventilator-Luftgebläse (AC)

Ionisierungsgebläse mit großer Reichweite für 220 V AC Netzanschluss – Reichweite bis ca. 1 Meter, Ventilatorregelung per Potentiometer, für Förderbänder, Montageplätze und 3D-Objekte



KENNDATEN

Netzanschluss
220 V AC · 50 Hz

Ionisierungsart
AC

Wirksame Ionisierungsreichweite
Bis ca. 1000 mm (abhängig von der eingestellten Lüfterdrehzahl)

Ionisierungsleistung
1 kV → 100 V in < 7 s bei 1000 mm Abstand

Überblick

Das FÖGE SE-BLA ist ein AC-Ionisierungsgebläse mit mehreren Ventilatoren zur Neutralisierung statischer Aufladung über große Entfernungen an 3D-Objekten, Förderstrecken und Montageplätzen – also überall dort, wo ein flacher Antistatikstab dicht an der Oberfläche unpraktisch oder nicht montierbar ist. Das Gerät wird direkt an das 220 V AC Netz angeschlossen und arbeitet völlig eigenständig: Es erzeugt die Hochspannungs-AC-Ionisierung intern und trägt die Ionenwolke mit mehreren integrierten Ventilatoren bis zu einer wirksamen Reichweite von ca. einem Meter. Ein externes HV-Netzteil, eine Druckluftversorgung oder sonstige Infrastruktur sind nicht erforderlich.

Wichtige Merkmale

- Wirksame Ionisierungsreichweite bis ca. 1 Meter – statische Entladung über große Entfernung ohne Druckluft
- 220 V AC Netzversorgung – eigenständiges Gerät, kein separates HV-Netzteil erforderlich
- Mehrere integrierte Ventilatoren (2 – 6 je nach Länge) – großes Luftvolumen verteilt die Ionen über 3D-Objekte und große Flächen
- Ventilatordrehzahl per Potentiometer – stufenlose Einstellung von Luftmenge und Reichweite der Ionenzufuhr
- Fünf Längen: 550 / 800 / 1000 / 1250 / 1500
- Hochspannungs-AC-Ionisierung – ausgeglichene Abgabe positiver und negativer Ionen
- Emitterspitzen aus Edelstahl – lange Lebensdauer, berührungssichere Ausführung (Spitzenstrom < 250 µA)
- Wirksam bei 3D-Objekten, komplexen Formen und Teilen in Behältern
- Geeignet für Förderbänder, Montageplätze und Roboter-Handlingbereiche

Technische Daten

Produktcode	SE-BLA-F-xxxx-C (Bestelllänge 550 / 800 / 1000 / 1250 / 1500)
Varianten	SE-BLA-F-550-C (2 Lüfter) · SE-BLA-F-800-C (3 Lüfter) · SE-BLA-F-1000-C (4 Lüfter) · SE-BLA-F-1250-C (5 Lüfter) · SE-BLA-F-1500-C (6 Lüfter)
Netzanschluss	220 V AC · 50 Hz – eigenständig, kein separates HV-Netzteil erforderlich
Ionisierungsart	AC – Hochspannung, berührungssicher
Spitzenstrom (Sicherheit)	< 250 µA
Ionisierungsleistung	1 kV → 100 V in < 7 s bei 1000 mm Abstand

Wirksame Ionisierungsreichweite	Bis ca. 1000 mm (abhängig von der eingestellten Lüfterdrehzahl)
Luftquelle	Mehrere integrierte Lüfter – keine Druckluft erforderlich
Lüfterdrehzahl-Einstellung	Potentiometer am Bedienfeld – stufenlos
Bedienelemente	EIN/AUS-Schalter · Potentiometer für Lüfterdrehzahl
Sicherung	Flinke Glasrohrsicherung F0.5AL250V, 5 × 20 mm
Material der Emitterspitzen	Edelstahl – lange Lebensdauer, berührungssichere Konstruktion
Polarität	Wechselspannung (AC) – ausgeglichene positive und negative Ionenabgabe
Umgebung	0 – 60 °C · max. 70 % rH
Gehäuse	Industriequalität
EMV-Konformität	2014/30/EU – EMV-Richtlinie
Elektrische Sicherheit	2014/35/EU – Niederspannungsrichtlinie

Varianten und Abmessungen

Produkt	Ventilatoren	A (mm)	B (mm)	C (mm)
SE-BLA-F-550-C	2	545	200	185
SE-BLA-F-800-C	3	805	200	185
SE-BLA-F-1000-C	4	1065	200	185
SE-BLA-F-1250-C	5	1325	200	185
SE-BLA-F-1500-C	6	1585	200	185

Welches Gebläse wählen? SE-BLA, SE-BLC oder SE-BLL

	SE-BLA (dieses Produkt)	SE-BLC-F-75-C	SE-BLL
Technologie	AC-Ionisierung	Pulsed-DC-Ionisierung	Pulsed-DC-Ionisierung
Spannungsversorgung	220 V AC Netz – eigenständig	24 V DC (SE-PSU-24-C-M12)	24 V DC (SE-PSU-24-C-M12)
HV-Netzteil erforderlich	Nein – integriert	Nein – integriert	Nein – integriert
Luftquelle	Mehrere integrierte Ventilatoren	Ein integrierter Ventilator	Integrierte Ventilatoren – laminare Strömung
Ventilatorregelung	Potentiometer – stufenlos	Tasten an der Frontplatte	Tasten an der Frontplatte ▲ / ▼
Wirksame Reichweite	Ca. 1000 mm	Ca. 500 mm	Bis 1000 mm
Art der Luftströmung	Großes Volumen, breite Verteilung	Kompakt, gerichtet	Breiter laminarer Luftstrom
Am besten geeignet für	Förderbänder, Montageplätze, 3D-Objekte auf Abstand	Kompakte Installationen, Roboterarme, ESD-Arbeitsplätze	Große Arbeitsbereiche – gleichmäßige laminare Abdeckung auf Abstand

Installationshinweise

- Montieren Sie das SE-BLA oberhalb oder neben der Zielzone – typischerweise 500 – 1000 mm von den Zielobjekten entfernt, je nach erforderlicher Ionisierungsintensität und Einstellung der Ventilatordrehzahl. Verwenden Sie eine stabile Halterung, die für das Gewicht des Geräts ausgelegt ist.
- Schließen Sie das Gerät an eine 220 V AC 50 Hz Netzversorgung an. Stellen Sie sicher, dass der Netzstromkreis durch eine geeignete Sicherung oder einen Leitungsschutzschalter abgesichert ist.
- Stellen Sie das Potentiometer vor dem Einschalten auf Minimum und erhöhen Sie dann die Ventilatordrehzahl schrittweise, bis die erforderliche Ionenzufuhr im Arbeitsabstand erreicht ist. Prüfen Sie die statische Aufladung am Ziel mit einem SE-SFM-030 Feldmessgerät.
- Richten Sie an Förderbändern den ionisierten Luftstrom auf das Produkt, kurz bevor es die kritische Prozessstation (Prüfung, Montage oder Verpackung) erreicht.

Maßzeichnung

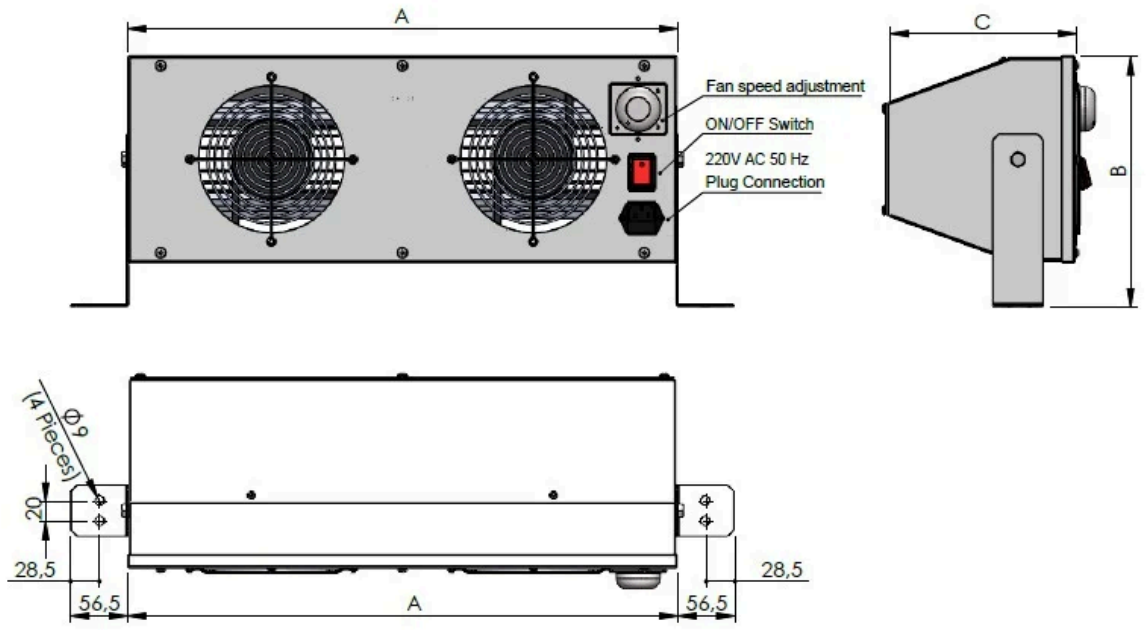

Maßzeichnung des Gebläses SE-BLA: Gesamtlänge A, Höhe B, Tiefe C, Potentiometer für die Lüfterdrehzahl, EIN/AUS-Schalter, Steckeranschluss 220 V AC 50 Hz, 4 × ⌀ 9 mm Bohrungen im Halter

Komplettes System — was Sie benötigen

SE-BLA Gebläse (Länge wählen)	SE-BLA-F-550-C / -800-C / -1000-C / -1250-C / -1500-C – 2 bis 6 Ventilatoren
220 V AC Netzanschluss	220 V AC 50 Hz Steckeranschluss – kein separates HV-Netzteil und keine Druckluft erforderlich
SE-SFM-030 Feldmessgerät (empfohlen)	Prüfung der statischen Aufladung an der Zieloberfläche beim Einstellen der Ventilatordrehzahl

Produktinformationen und Bestellung: sales@fogegmbh.com · +49 9372 9809477 · foge-antistatic.de