SE-DCN-110 Pulsed-DC-Antistatikstab mit Düsen

Statische Entladung mit gepulstem Gleichstrom plus Hochgeschwindigkeits-Luftstrahlen – Staubentfernung, Bogentrennung und Entformung mit 24 V DC



KENNDATEN

Betriebsspannung
24 V DC

Ionisierungsreichweite
Bis 600 mm

Luftdruck – trockene, gefilterte Luft
6 bar

Überblick

Der FÖGE SE-DCN ist ein Pulsed-DC-Antistatikstab mit Düsen, der die Ionisierung mit gepulstem Gleichstrom mit einer Reihe von Hochgeschwindigkeits-Luftdüsen entlang des Stabkörpers kombiniert. Wie der SE-ACN ist er ein Gerät mit Doppelfunktion: Er neutralisiert die elektrostatische Aufladung auf der Zieloberfläche und erzeugt einen gebündelten Luftstoß – entweder um den Staub und die Partikel wegzublasen, die von der statischen Aufladung festgehalten wurden, oder um die Kraft aufzubringen, die zum Trennen aneinanderhaftender Teile nötig ist.

Wichtige Merkmale

- Doppelfunktion: Pulsed-DC-Ionisierung + Hochgeschwindigkeits-Luftstrahlen
- 11 kV Pulsed-DC – kein HV-Netzteil erforderlich
- 24-V-DC-Versorgung über M12-Steckverbinder (4-poliges M12-Kabel)
- Ionisierungsreichweite bis 600 mm
- Entfernt Staub und Verunreinigungen oder trennt durch statische Aufladung haftende Teile
- Emitterspitzen aus Wolfram · berührungssichere Bauweise
- Signal-LED zur Statusanzeige
- Längen von 300 bis 2000 mm · IP66

Technische Daten

Produktcode	SE-DCN-110-xxxx-C
Bestelllänge	300 – 2000 mm
Betriebsspannung	24 V DC (21 – 28 V)
Netzteil (separat erhältlich)	SE-PSU-24-C-M12 (220 V AC auf 24 V DC)
Steckverbinder	M12, 5-polig – 4-poliges M12-Kabel verwenden
Ionisierung	Pulsed-DC · 11 kV · berührungssicher
Ionisierungsreichweite	Bis 600 mm
Druckluftanschluss	Schlauch 10 mm
Luftdruck – trockene, gefilterte Luft	6 bar

Material der Emitterspitzen	Wolfram – lange Lebensdauer
Statusanzeige	Signal-LED
Montage	M6-Montagewinkel · Erdungsanschluss
Polarität	Alternierender Pulsed-DC – ausgeglichene Ionenabgabe
Umgebung	0 – 55 °C · max. 70 % rH, nicht kondensierend · IP66, vollständig abgedichtet (mit geeignetem Kabel)
Sicherheit	Berührungssicher, Spitzenstrom < 250 µA
EMV-Konformität	2014/30/EU – EMV-Richtlinie
Elektrische Sicherheit	2014/35/EU – Niederspannungsrichtlinie

SE-DCN oder SE-ACN – welcher Antistatikstab mit Düsen?

	SE-DCN (dieses Produkt)	SE-ACN
Ionisierung	Pulsed-DC, 11 kV	AC, 5,5 kV oder 8 kV
Stromversorgung	24 V DC (SE-PSU-24-C-M12)	HV-Netzteil SE-PAC-55 oder SE-PAC-80
HV-Netzteil	Nicht erforderlich	Erforderlich
Steckverbinder	M12 (4-poliges Kabel)	HV-Plug-and-Play-Steckverbinder
Druckluft erforderlich	Ja	Ja

Maßzeichnung

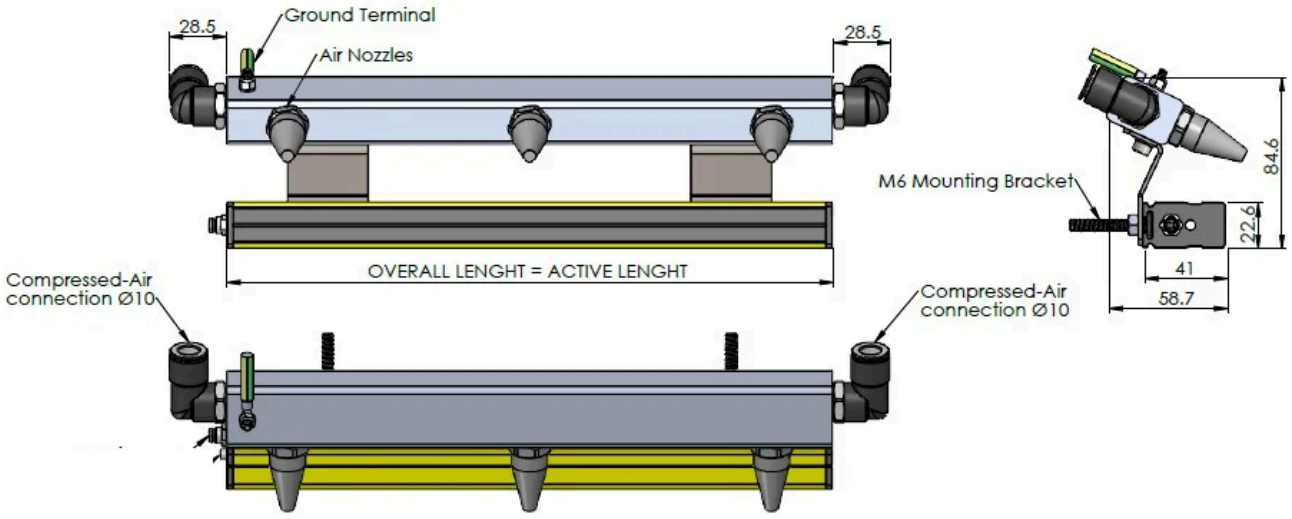

Maßzeichnung des SE-DCN: Gesamtlänge gleich aktive Länge, Luftdüsen, Druckluftanschlüsse ⌀ 10 mm, Erdungsklemme, M6-Befestigungswinkel, Querschnitt 58,7 × 84,6 mm

Komplettes System — was Sie benötigen

SE-DCN Antistatikstab (Länge angeben)	300 – 2000 mm
Netzteil SE-PSU-24-C-M12	220 V AC auf 24 V DC – erforderlich · separat erhältlich
4-poliges M12-Kabel	Industrielles M12-Anschlusskabel · separat erhältlich
Druckluftversorgung	Trockene, gefilterte Luft mit 6 bar über 10-mm-Schlauch

Anwendungsbeispiele

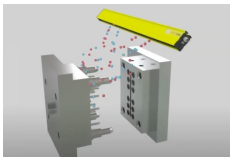

Spritzguss (Entformung und Werkzeugschutz)

Automatische Entformung und Werkzeugschutz beim Spritzguss von Kunststoffbauteilen, Chemikalienbehältern, medizinischen Spritzen und pharmazeutischen Fläschchen in großen Stückzahlen.

Produktinformationen und Bestellung: sales@fogegmbh.com · +49 9372 9809477 · foge-antistatic.de