SE-BLA Antistatisches Mehrventilator-Luftgebläse (AC)

Ionisierungsgebläse mit großer Reichweite für 220 V AC Netzanschluss – Reichweite bis ca. 1 Meter, Ventilatorregelung per Potentiometer, für Förderbänder, Montageplätze und 3D-Objekte



FÖGE Elektronik GmbH · Presentstr. 3 · 63939 Wörth am Main · Deutschland · +49 9372 9809477 · sales@fogegmbh.com

Wichtig – Montage
Bestimmungsgemäße Verwendung
Einsatzgrenzen
Technische Informationen
Abmessungen und Montage
Elektrischer Anschluss
Anzeige und Bedienelemente
Störungen
Warnhinweise
Wartung
Sicherheit
Haftung für Sachmängel
Außerbetriebnahme und Entsorgung

1 Wichtig – Montage

- Richten Sie bei der Installation von Ionisatoren ohne Druckluftunterstützung die Emitterspitzen stets auf das Teil aus. Eine geneigte Montage von bis zu 45° gegenüber der Senkrechten ist zulässig; ein größerer Winkel verringert die Ionisierungsleistung.
- Decken Sie den Ionisator nicht mit Metall ab und bringen Sie kein Metall in der Nähe der Emitterspitzen an.
- Platzieren Sie niemals Metall hinter dem zu ionisierenden Teil. Andernfalls kann das Antistatikgerät das Teil nicht neutralisieren.
- Die Montagehalterung kann aus Metall oder aus einem beliebigen anderen Material bestehen.
- Der Montageabstand hängt vom jeweiligen Antistatikprodukt ab – siehe technische Informationen.

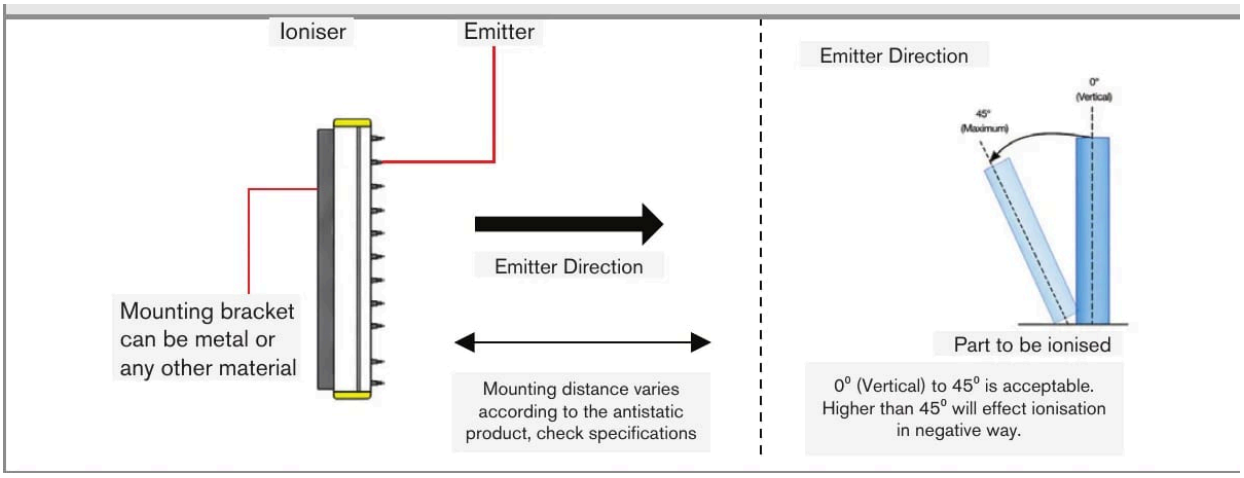

Ausrichtung der Emitter und zulässige Neigung (0° – 45°)

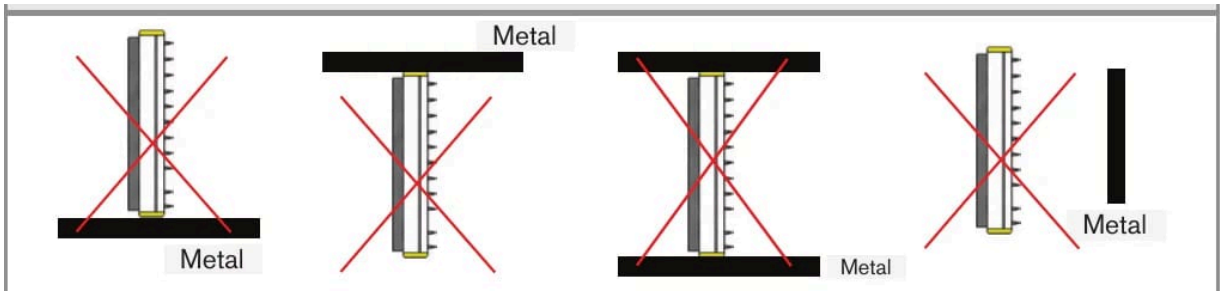

Den Ionisator nicht mit Metall abdecken und kein Metall in der Nähe der Emitterspitzen anbringen

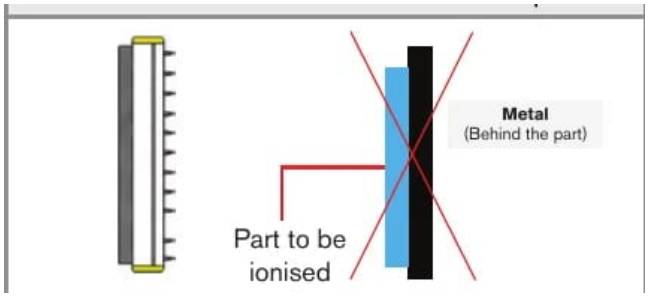

Niemals Metall hinter dem zu ionisierenden Teil platzieren

2 Bestimmungsgemäße Verwendung

Das Mehrventilator-Luftgebläse der Serie SE-BLA ist für den Einsatz im industriellen Bereich bestimmt. Es neutralisiert aufgeladene Teile aus Kunststoff, Glas, Textil und anderen nichtleitenden Materialien. Der Luftstrom des Ionisators trägt negative und positive Ionen zum Teil, die es ionisieren und die statische Aufladung beseitigen, die Qualitäts- und Sicherheitsprobleme verursacht.

3 Einsatzgrenzen

Das System muss innerhalb der in den technischen Daten angegebenen Grenzen sowie gemäß den technischen Spezifikationen und der Installationsanleitung betrieben werden.

Das System muss so eingesetzt werden, dass bei einer Fehlfunktion oder einem Totalausfall des Systems keine Personen gefährdet und keine Maschinen oder sonstigen Sachwerte beschädigt werden. Treffen Sie in sicherheitsrelevanten Anwendungen zusätzliche Vorkehrungen zur Sicherheit und zur Schadensverhütung.

4 Technische Informationen

Produktcode	SE-BLA-F-xxxx-C (Bestelllänge 550 / 800 / 1000 / 1250 / 1500)
Varianten	SE-BLA-F-550-C (2 Lüfter) · SE-BLA-F-800-C (3 Lüfter) · SE-BLA-F-1000-C (4 Lüfter) · SE-BLA-F-1250-C (5 Lüfter) · SE-BLA-F-1500-C (6 Lüfter)
Netzanschluss	220 V AC · 50 Hz – eigenständig, kein separates HV-Netzteil erforderlich
Ionisierungsart	AC – Hochspannung, berührungssicher
Spitzenstrom (Sicherheit)	< 250 µA
Ionisierungsleistung	1 kV → 100 V in < 7 s bei 1000 mm Abstand
Wirksame Ionisierungsreichweite	Bis ca. 1000 mm (abhängig von der eingestellten Lüfterdrehzahl)
Luftquelle	Mehrere integrierte Lüfter – keine Druckluft erforderlich
Lüfterdrehzahl-Einstellung	Potentiometer am Bedienfeld – stufenlos
Bedienelemente	EIN/AUS-Schalter · Potentiometer für Lüfterdrehzahl
Sicherung	Flinke Glasrohrsicherung F0.5AL250V, 5 × 20 mm
Material der Emitterspitzen	Edelstahl – lange Lebensdauer, berührungssichere Konstruktion
Polarität	Wechselspannung (AC) – ausgeglichene positive und negative Ionenabgabe
Umgebung	0 – 60 °C · max. 70 % rH
Gehäuse	Industriequalität
EMV-Konformität	2014/30/EU – EMV-Richtlinie
Elektrische Sicherheit	2014/35/EU – Niederspannungsrichtlinie

5 Abmessungen und Montage

Der Betrieb des Systems setzt die Kenntnis der Montageanleitung voraus. Die verwendeten Signalwörter werden im Abschnitt „Sicherheit“ erläutert.

Montieren Sie das Gerät über oder neben der Zielzone, typischerweise 500 – 1000 mm von den Zielobjekten entfernt, je nach erforderlicher Ionisierungsintensität und eingestellter Ventilatordrehzahl. Befestigen Sie das Gerät mit seinen zwei Montagewinkeln (Bohrungen 4 × ⌀ 9 mm).

Produkt	A (mm)	B (mm)	C (mm)
SE-BLA-F-550-C (2 Ventilatoren)	545	200	185
SE-BLA-F-800-C (3 Ventilatoren)	805	200	185
SE-BLA-F-1000-C (4 Ventilatoren)	1065	200	185
SE-BLA-F-1250-C (5 Ventilatoren)	1325	200	185
SE-BLA-F-1500-C (6 Ventilatoren)	1585	200	185

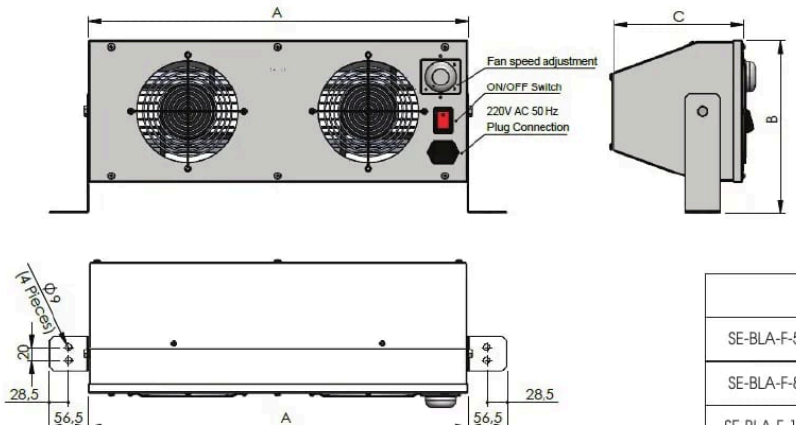

	A (mm)	B (mm)	C (mm)
SE-BLA-F-550-C (2 Fans)	545	200	185
SE-BLA-F-800-C (3 Fans)	805	200	185

Abmessungen

6 Elektrischer Anschluss

- Steckeranschluss 220 V AC, 50 Hz.
- Sicherungskappe: flinke Glasrohrsicherung F0.5AL250V, 5 × 20 mm.
- Sichern Sie den Netzstromkreis mit einer geeigneten Sicherung oder einem Leitungsschutzschalter ab.

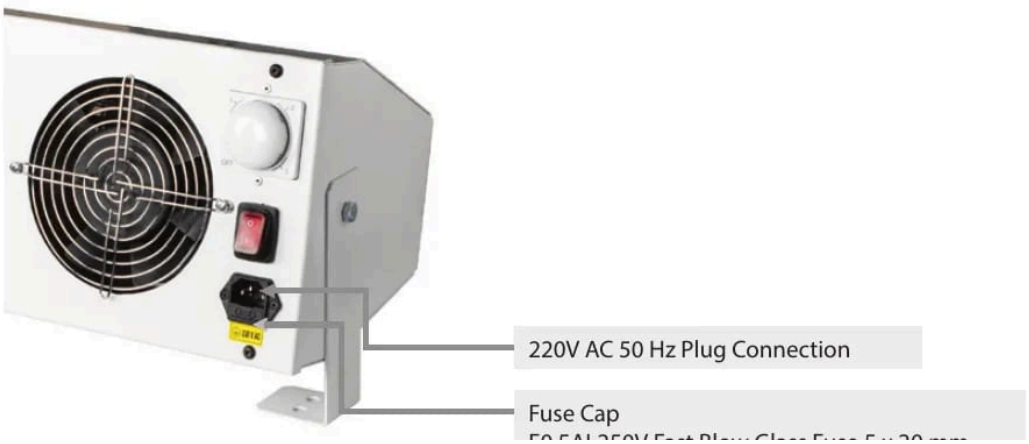

Netzstecker und Sicherung

7 Anzeige und Bedienelemente

Element	Funktion
EIN/AUS-Schalter	Schaltet das Gerät ein und aus.
Einstellung der Ventilatordrehzahl (Potentiometer)	Stufenlose Einstellung von Ventilatordrehzahl und Luftmenge. Vor dem Einschalten auf Minimum stellen und dann schrittweise erhöhen, bis die erforderliche Ionenabgabe im Arbeitsabstand erreicht ist.

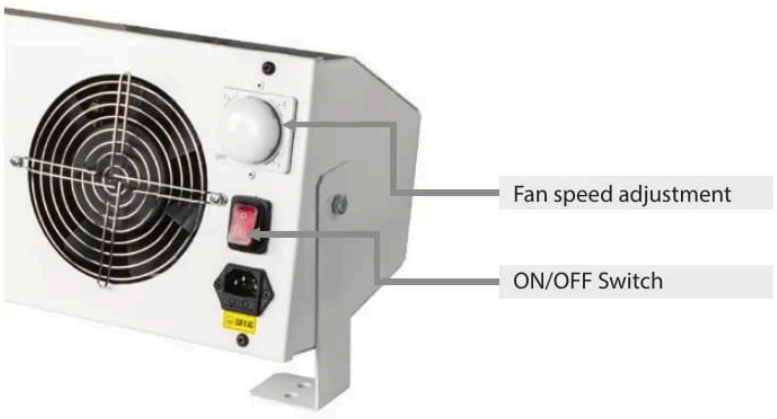

Einstellung der Ventilatordrehzahl und EIN/AUS-Schalter

8 Störungen

- Öffnen Sie das Produkt weder in einem der nachfolgend genannten Fälle noch in einem anderen Fall.
- Wenn der Schalter eingeschaltet ist, die EIN/AUS-Leuchte aber nicht leuchtet, ersetzen Sie die Sicherung: flinke Glasrohrsicherung F0.5AL250V, 5 × 20 mm.

9 Warnhinweise

- Schließen Sie die Spannungsversorgung und das Anzeige-/Ausgabegerät gemäß den Sicherheitsvorschriften für elektrische Betriebsmittel an.
- Die Versorgungsspannung darf die angegebenen Grenzwerte nicht überschreiten.
- Vermeiden Sie Stöße und Schläge auf das Gerät.
- Schützen Sie das Kabel vor Beschädigung.

Mögliche Folgen bei Nichtbeachtung: Verletzungsgefahr durch elektrischen Schlag; Beschädigung oder Zerstörung des Geräts.

10 Wartung

Durch den Ionisierungsprozess lagern sich Partikel aus der Luft an den Emitterspitzen an und verkohlen. Dies verringert die Ionisierungsleistung. Alle AC- und DC-Antistatikstäbe müssen regelmäßig geprüft und mit dem FÖGE-Wartungskit für Antistatikprodukte (Reinigungsflüssigkeit und Bürsten) gereinigt werden.

Das Reinigungsintervall hängt vom Prozess und von der Umgebung ab.

⚠ Schalten Sie das Gerät vor der Reinigung AUS und schalten Sie es erst wieder EIN, wenn es trocken ist.

1. Reinigen Sie das Antistatikgerät mit der FÖGE-Reinigungsbürste.
2. Setzen Sie einen Sprühkopf auf die Flasche mit der Reinigungsflüssigkeit.
3. Befeuchten Sie ein Tuch mit Reinigungsflüssigkeit und wischen Sie das Antistatikgerät ab; gehen Sie dabei im Bereich der Emitterspitzen vorsichtig vor.
4. Wiederholen Sie das Bürsten und Reinigen, bis das Antistatikgerät sauber ist.
5. Polieren Sie die Spitzen vorsichtig mit einem trockenen Tuch.

11 Sicherheit

Der Betrieb des Systems setzt die Kenntnis der Montageanleitung voraus. In dieser Anleitung werden folgende Signalwörter verwendet:

Signalwort	Bedeutung
WARNUNG	Kennzeichnet eine gefährliche Situation, die, wenn sie nicht vermieden wird, zum Tod oder zu schweren Verletzungen führen kann.
HINWEIS	Kennzeichnet eine Situation, die, wenn sie nicht vermieden wird, zu Sachschäden führen kann.
STROMSCHLAG	Kennzeichnet die Gefahr eines elektrischen Schlags, wenn die Anweisungen nicht befolgt werden.

12 Haftung für Sachmängel

Alle Komponenten des Geräts wurden im Werk geprüft und auf ihre Funktion getestet. Sollten trotz unserer sorgfältigen Qualitätskontrolle Mängel auftreten, ist FÖGE oder Ihr Händler unverzüglich zu benachrichtigen.

Die Haftung für Sachmängel beträgt 12 Monate ab Lieferung. Innerhalb dieses Zeitraums werden defekte Teile – mit Ausnahme von Verschleißteilen – kostenlos repariert oder ersetzt, sofern das Gerät frachtfrei an FÖGE zurückgesandt wird. Schäden durch unsachgemäße Handhabung, Gewalteinwirkung oder Reparaturen bzw. Änderungen durch Dritte sind davon ausgenommen. Reparaturen werden ausschließlich von FÖGE durchgeführt.

Weitergehende Ansprüche können nicht geltend gemacht werden. Ansprüche aus dem Kaufvertrag bleiben unberührt. Insbesondere haftet FÖGE nicht für Folgeschäden, besondere, mittelbare oder beiläufige Schäden. Im Interesse der Weiterentwicklung behält sich FÖGE das Recht vor, konstruktive Änderungen ohne vorherige Ankündigung vorzunehmen.

13 Außerbetriebnahme und Entsorgung

Trennen Sie die Spannungsversorgung und das Ausgangskabel vom Gerät.

Eine unsachgemäße Entsorgung kann die Umwelt schädigen. Entsorgen Sie das Gerät, seine Komponenten und sein Zubehör sowie die Verpackungsmaterialien gemäß den im Einsatzland und in der Einsatzregion geltenden Vorschriften zur Abfallbehandlung und -entsorgung.